Horneo y Desgasificación de MILKA

LSAP del Centro de Astrobiología (CAB, CSIC-INTA), Ctra. de Ajalvir, km 4, 28850 Torrejón de Ardoz, Madrid, España

Procedimiento de Horneo de MILKA

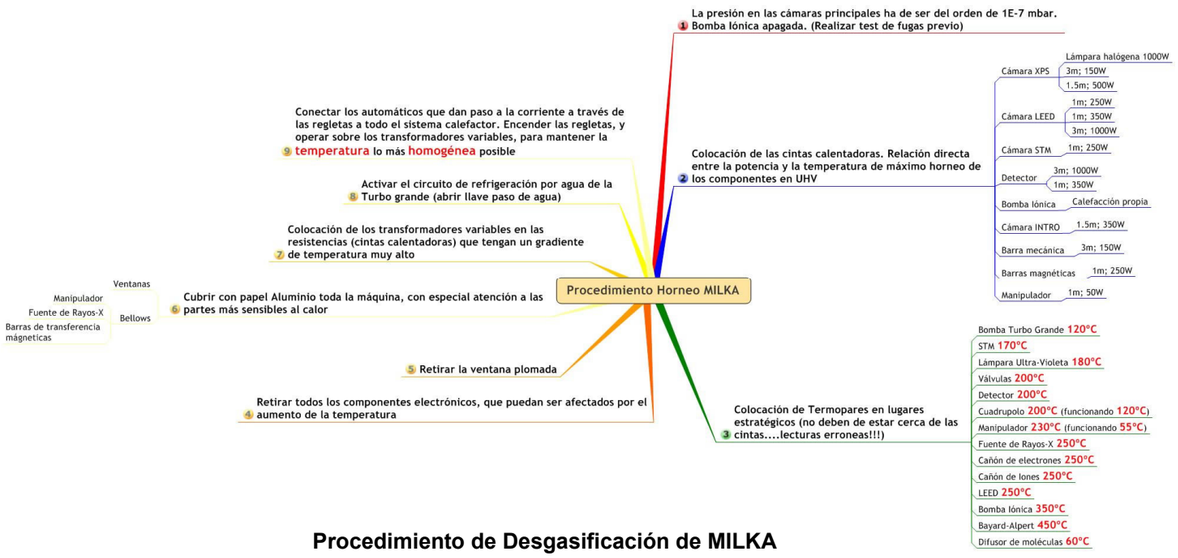
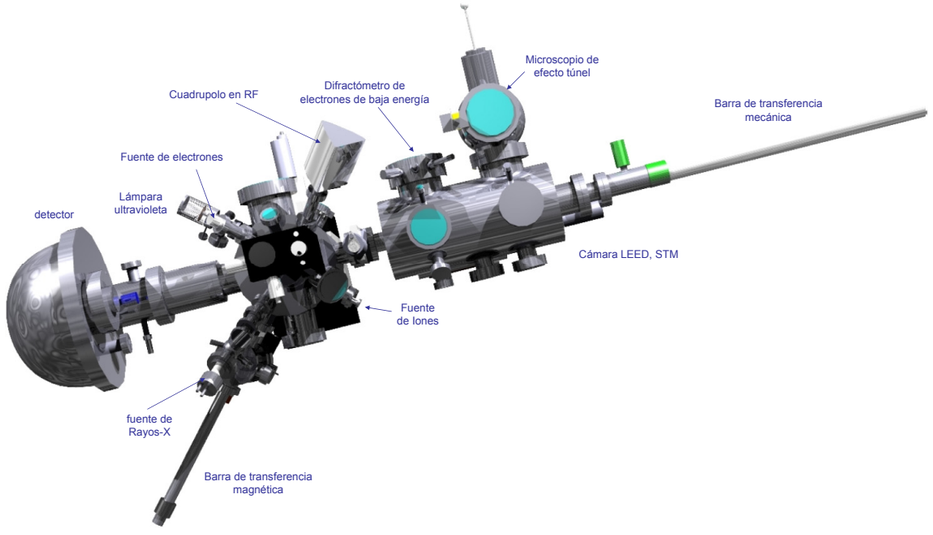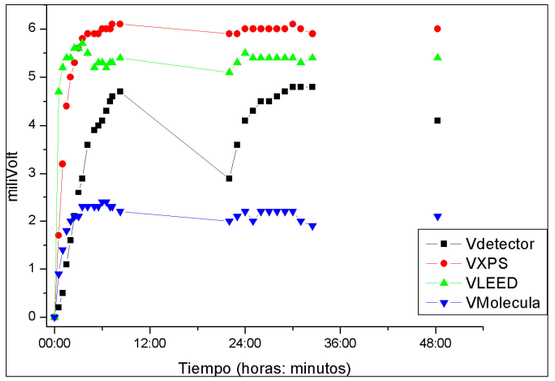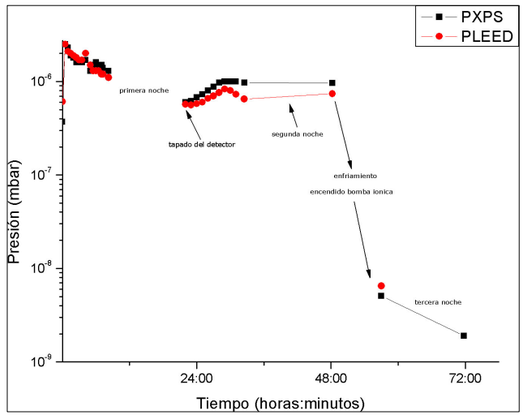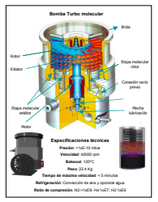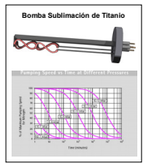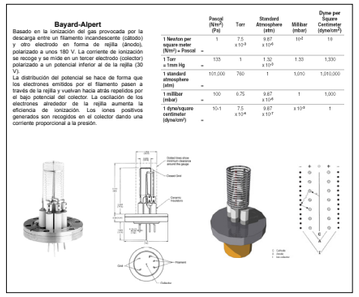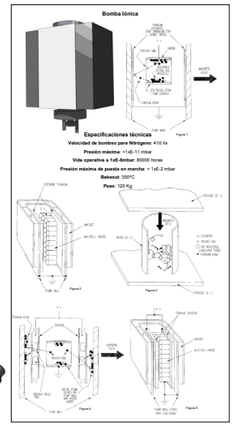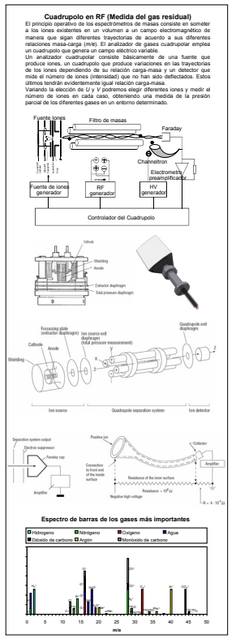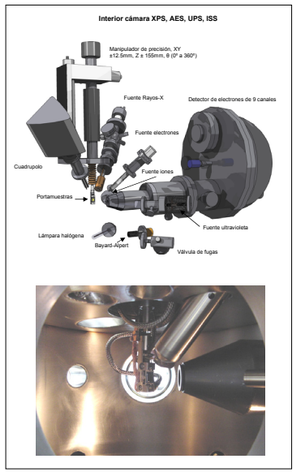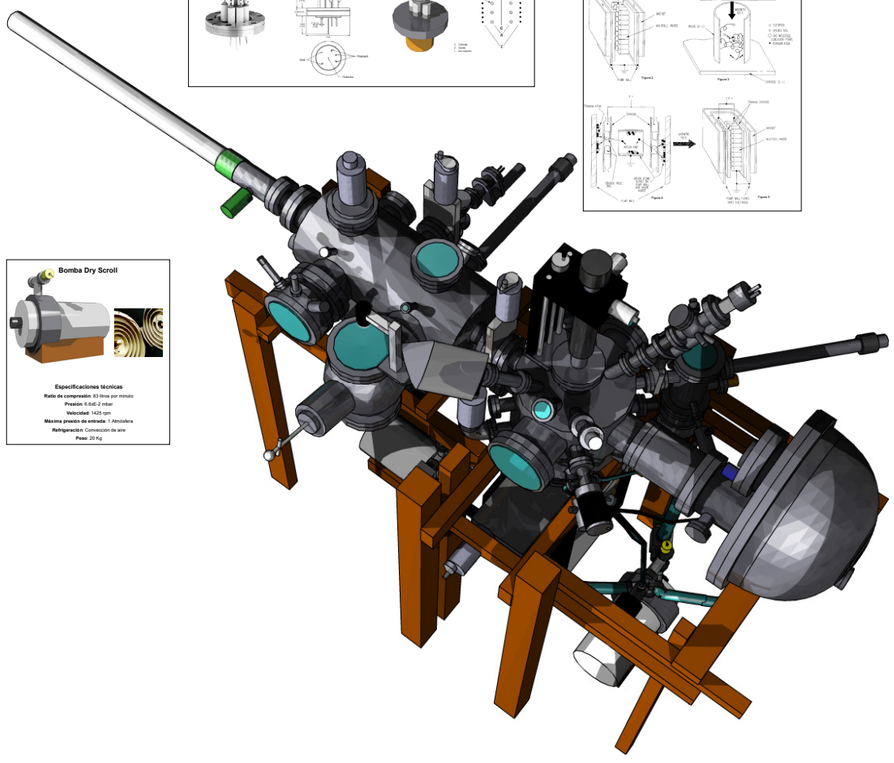
Procedimiento de Desgasificación de MILKA